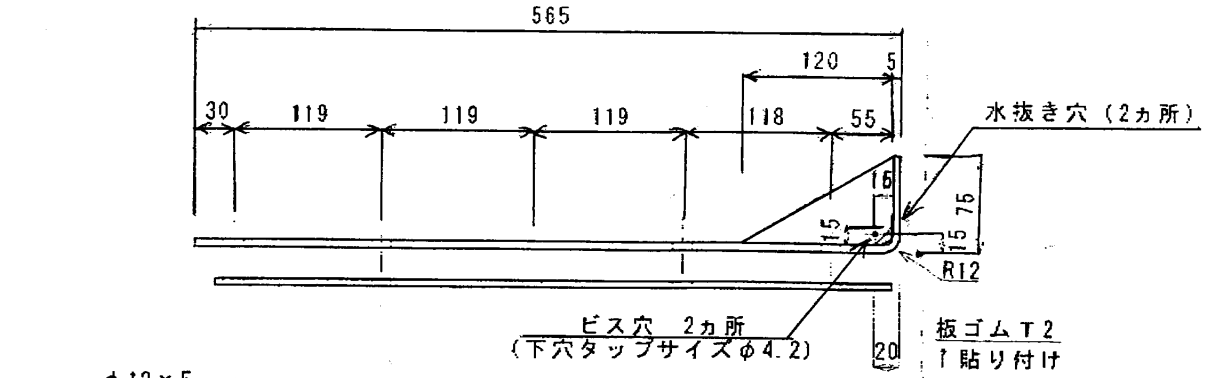

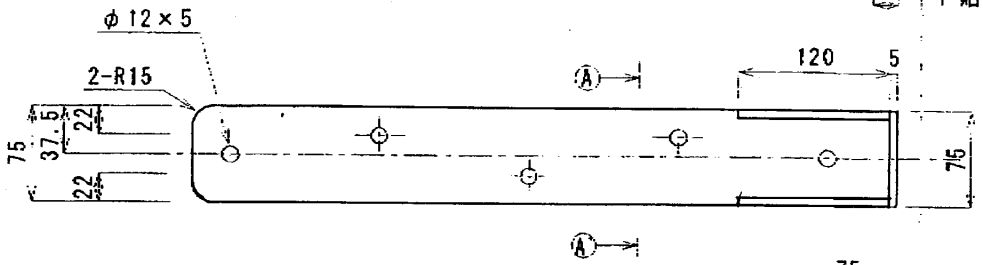

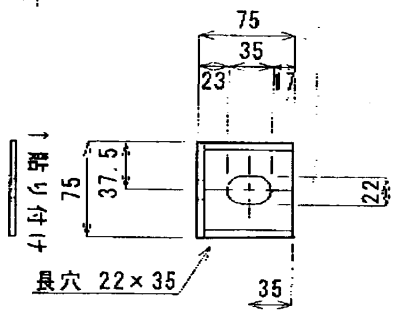

上部金具図

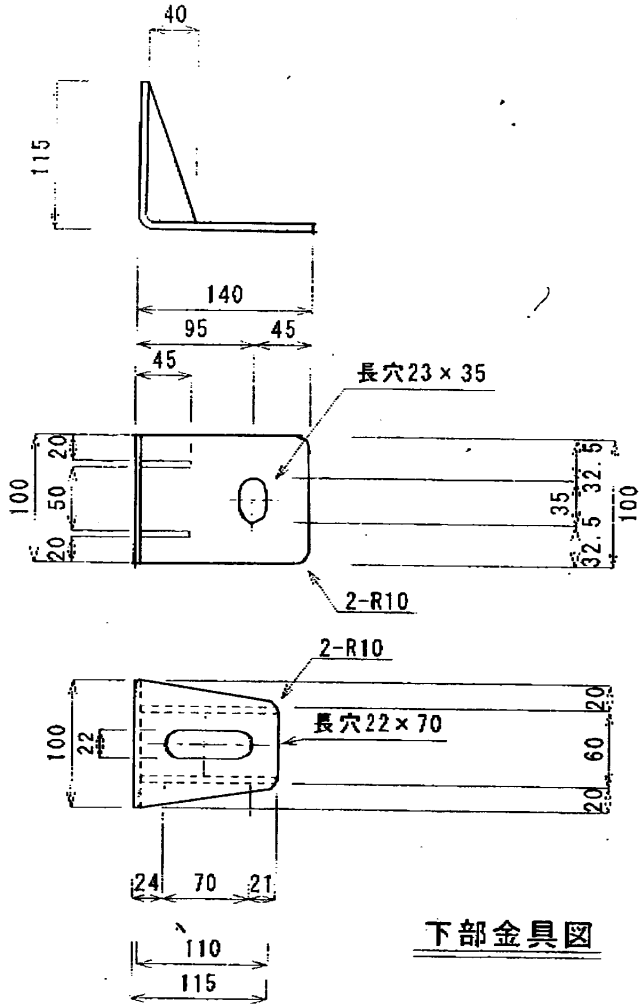

下部金具図

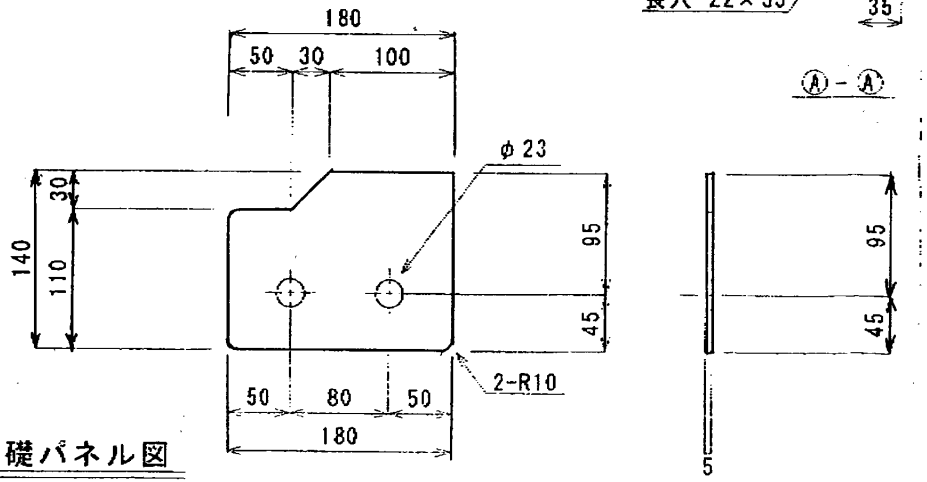

基礎パネル図

・材質　SUS　NO1ホット材　t5

納入先	コフジ物流		P－17
図面名称	イーズガード　NS－21 （上部金具・下部金具・基礎パネル）	縮尺	1/6
作図	検図	承認	年月日　2003年5月15日

サンライズ工業株式会社